PAZZAGLIA

QRB 120

QRB 200

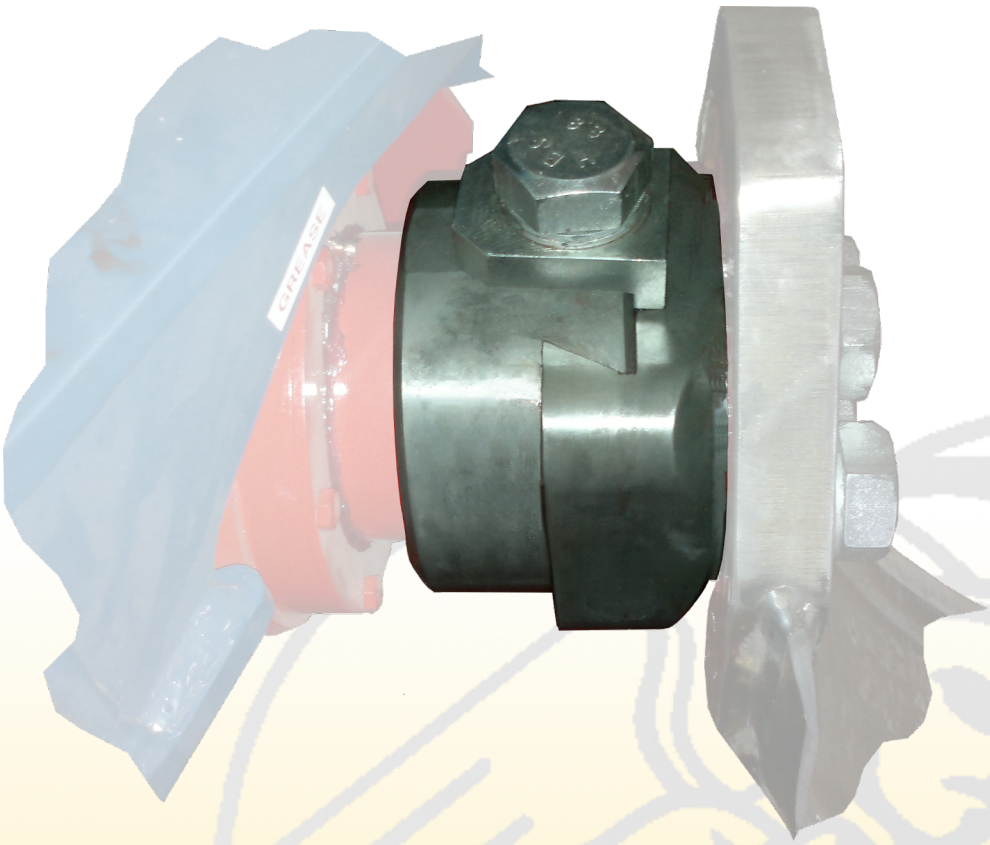

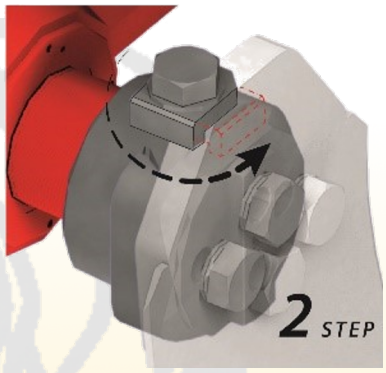

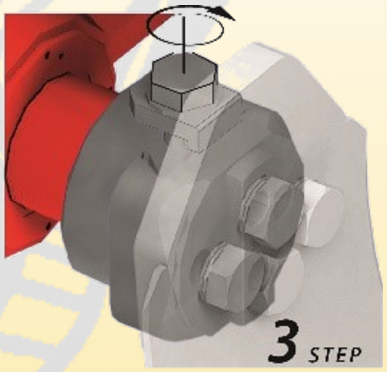

SGANCIO RAPIDO PER LAME

1- Inserire la lama
2- Ruotare il dado di bloccaggio
3- Avvitare la vite

QUICK RELEASE BLADES COUPLING

1- Insert the blade
2- Turn the locking nut
3- Tighten the bolt

CHANGEMENT RAPIDE DES LAMES

- Insérer la lame
2- Tournez l'écrou de blocage
3- Serrez le boulon

CIERRE RÁPIDO PARA CUCHILLAS

1- Insertar la cuchilla
2- Girar la tuerca de bloqueo
3- Apretar el perno

SCHNELLVERÖFFENTLICHUNG FÜR MESSER

1- Setzen Sie die Klinge ein
2- Die Sicherungsmutter drehen
3- Ziehen Sie die Schraube fest

QRB 120:
FZ 90 / FZ 110 / FZ 110 + / FZ 120 / FZ 120 +

QRB 200:
FZ 161 T / FZ 200 AV

Via N. Rodolico, 31 - Z.I. Sant'Agostino (PT)
51100 Pistoia - ITALY
Tel.: +39 0573.528456 - Fax: +39 0573.520956
P.IVA: 01103500474

www.pazzaglia.it - info@pazzaglia.it